カメラ取付金具　ＫＰ－８
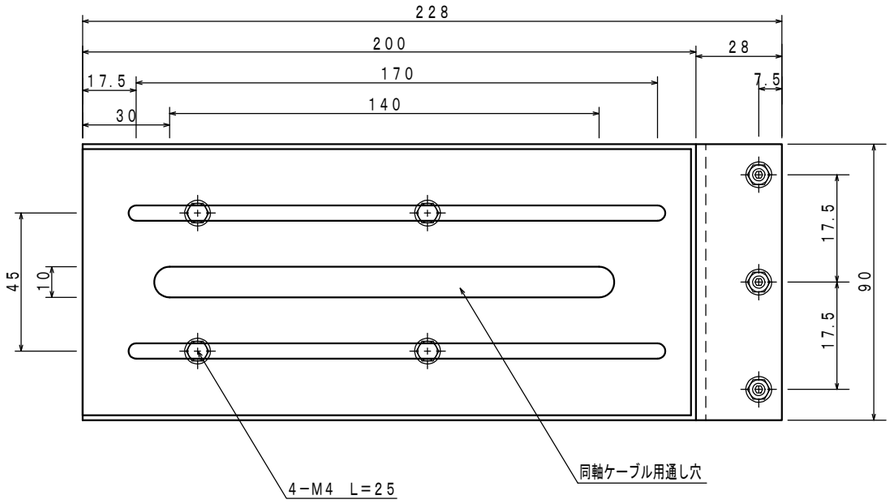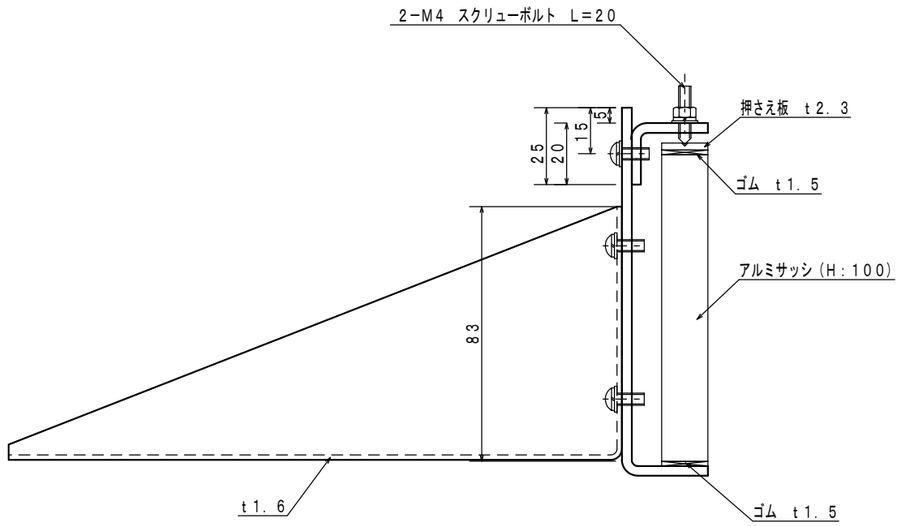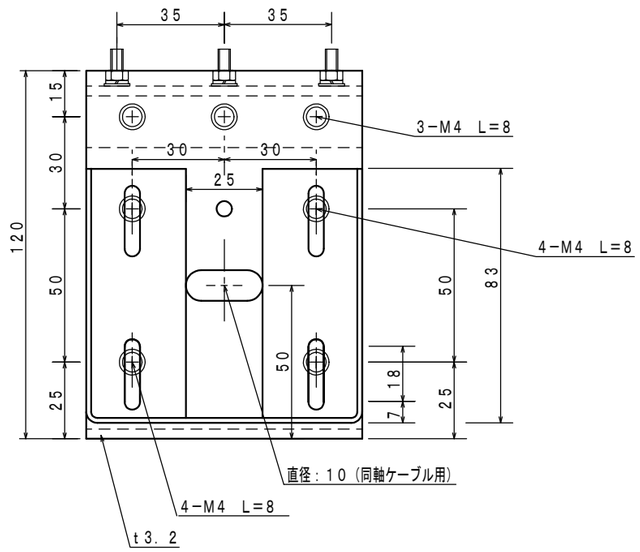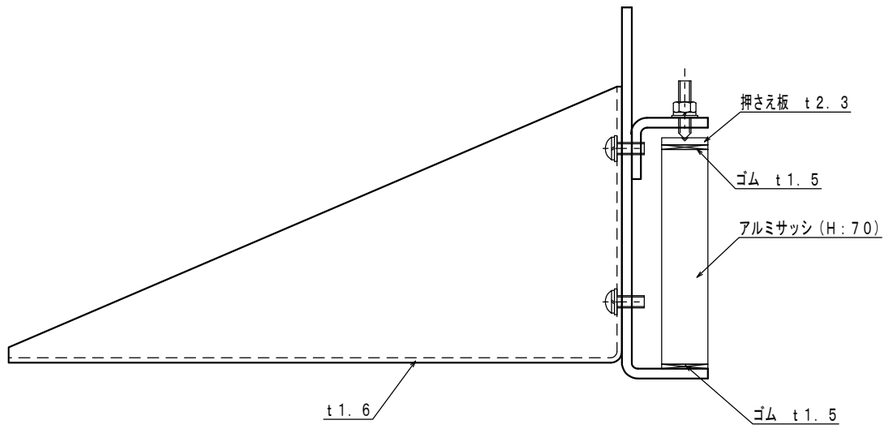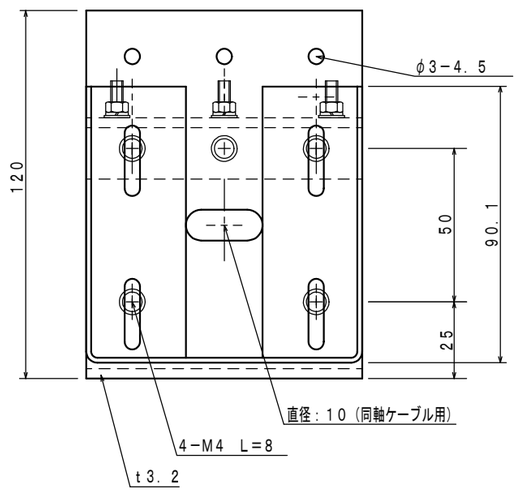
仕　　様	
材　　質	鉄製
板　　厚	ｔ１．６ｔ　／　ｔ３．２
表面処理	指定可能
外形寸法	２２８×１２０×９０
質　　量	約８００ｇ