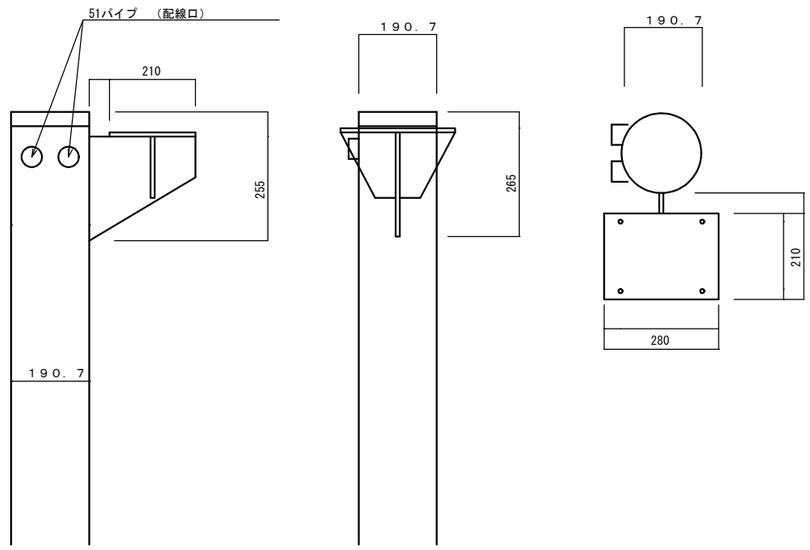

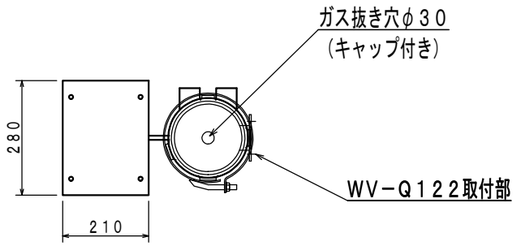

カメラ取付詳細図

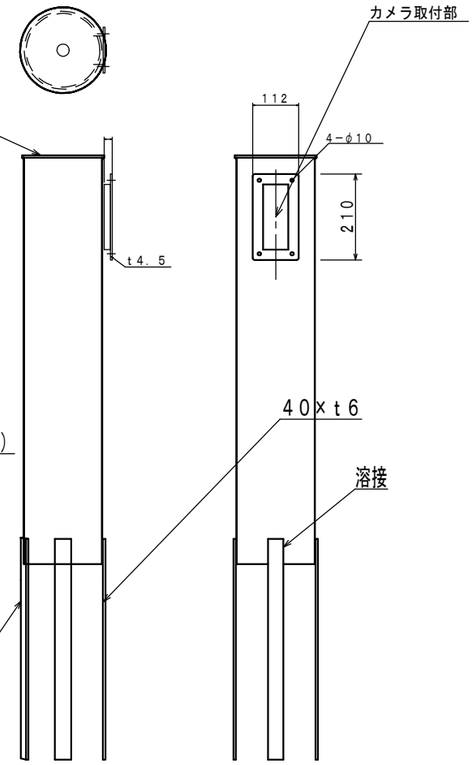

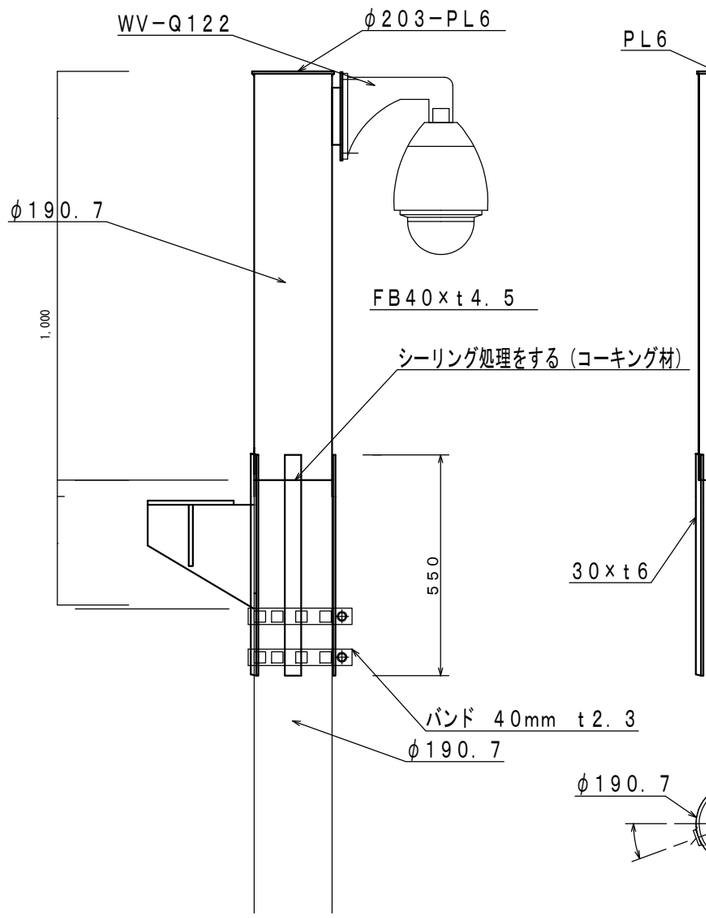

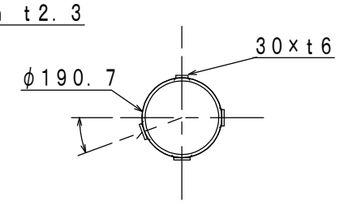

1000mm追加してカメラ設置

（設置カメラ取付金具はパナソニック　WV-Q122とします）

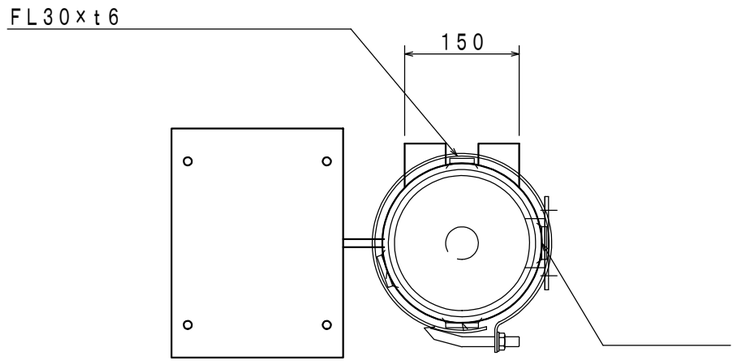

カメラポール取付詳細図

継足しカメラポール　ＫＳ－１３

仕　　様	
材　　質	ＳＴＫ４００
板　　厚	ｔ５．３
表面処理	溶融亜鉛メッキ　ＨＤＺ－５５
外形寸法	φ１９０．７×１０００
質　　量	約３０ｋｇ